szkoła stoły

Tytus stół komputerowy

rysunki techniczne

konstrukcja

Stół komputerowy 1 i 2 osobowy na stelażu metalowym z profilu stalowego o przekroju 40 x 20 mm, pulpitem stałym z możliwością montażu uchwytu do komputera.
Stelaż malowany farbami proszkowymi wg wzornika RAL.

atesty - certyfikaty

Wymiary zgodne z zasadami doboru stannowiska pracy ucznia i normy

Wymiaryzgodnezzasadamidoboru stanowiska pracy ucznia i normy PN-EN 1729-1:2016; PN-EN 1729-2+1:2016

stół Tytus 1 osobowy

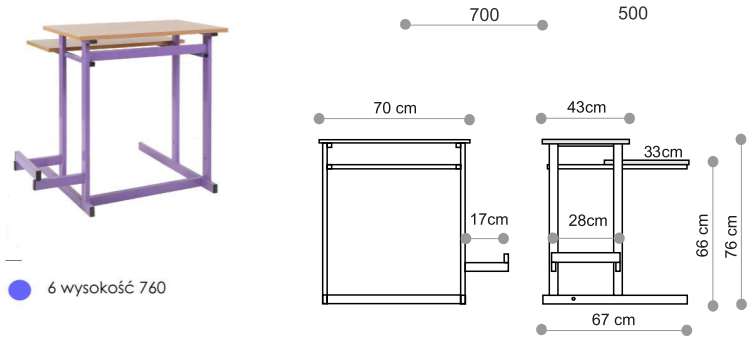

stół Tytus 2 osobowy

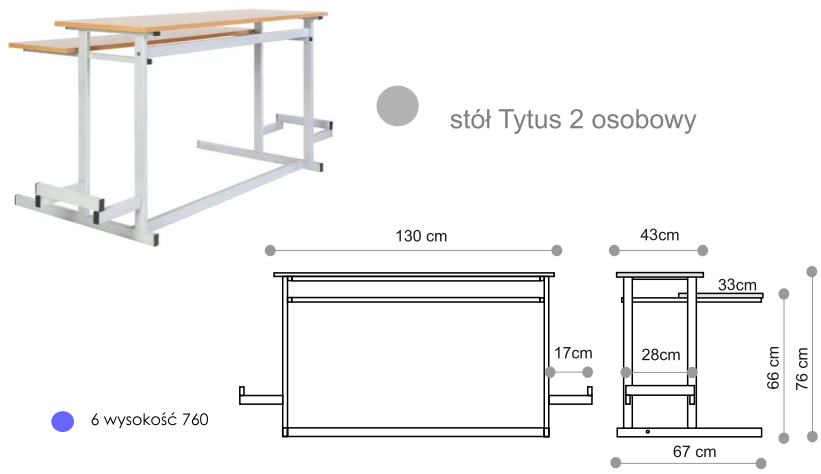

przykładowe kolory stelaży metalowych

standardowe kolory stelaży metalowych

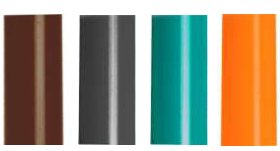

kolor dostępny za dopłatą

Blat z płyty laminowanej dwustronnie w kolorze buk D 381.
Obrzeże okleinowane PCV gr. 2 mm w kolorze blatu

standard

opcja – zaoblone narożniki blatu, okleinowane PCV 2 mm – za dopłatą

zasady doboru stanowiska pracy ucznia w zależności od wzrostu użytkownika

numer rozmiaru	0	1	2	3	4	5	6	7
wzrost bez butów	800 – 950	930 – 1160	1080 – 1210	1190 – 1420	1330 – 1590	1460 – 1765	1590 – 1880	1740 – 2070
wysokość siedziska	210	260	310	350	380	430	460	510
wysokość stołu	400	460	530	590	640	710	760	820
kod koloru								

italSchool meble szkolne

PRODUCENT MEBLI SZKOLNYCH
ul. Zachodnia 7
62 - 800 Kalisz
tel.: 601 215 058, 697 977 078