szkoła krzesło

żak 7,6,5,4

rysunki techniczne

konstrukcja

Krzesło wykonane z profilu stalowego o przekroju 20 x 20 mm, malowane farbami proszkowymi wg wzornika RAL. Nogi krzesła ze stopkami plastikowymi zabezpieczającymi podłogę. Tylne nogi zakończone ukośnymi stopkami gwarantującymi stabilność mebla. Konstrukcja krzesła umożliwia jego sztaplowanie. Siedzisko i oparcie wykonane ze sklejki liściastej. Elementy sklejkowe mocowane przy użyciu wytrzymałych nitów aluminiowych.

atesty - certyfikaty

Wymiary zgodne z zasadami doboru stanowiska pracy ucznia i normy PN-EN 1729-1:2016; PN-EN 1729-2+1:2016

żak 4

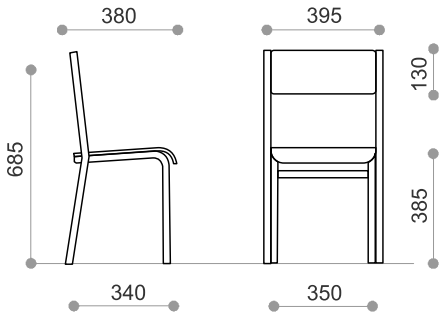

żak 5

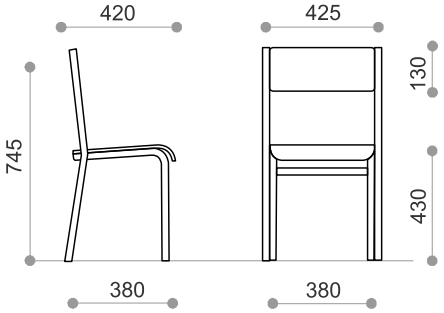

żak 6

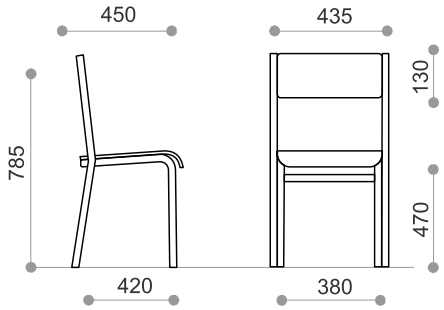

żak 7

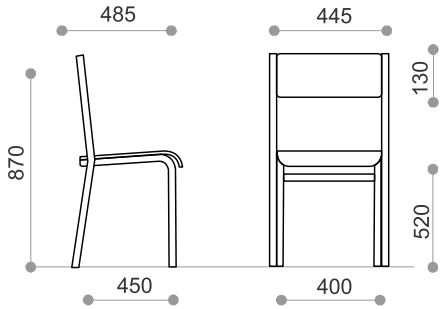

przykładowe kolory stelaży metalowych

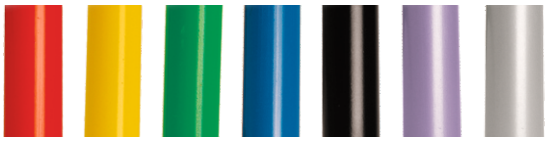

standardowe kolory stelaży metalowych

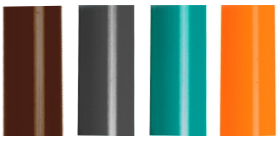

kolor dostępny za dopłatą

zasady doboru stanowiska pracy ucznia w zależności od wzrostu użytkownika

numer rozmiaru	0	1	2	3	4	5	6	7
wzrost bez butów	800 – 950	930 – 1160	1080 – 1210	1190 – 1420	1330 – 1590	1460 – 1765	1590 – 1880	1740 – 2070
wysokość siedziska	210	260	310	350	380	430	460	510
wysokość stołu	400	460	530	590	640	710	760	820
kod koloru								

italSchool meble szkolne

PRODUCENT MEBLI SZKOLNYCH
ul. Wrocławska 174
62 - 800 Kalisz
tel.: 601 215 058, 697 977 078